Mod. 51
CANDADO

SEGURIDAD

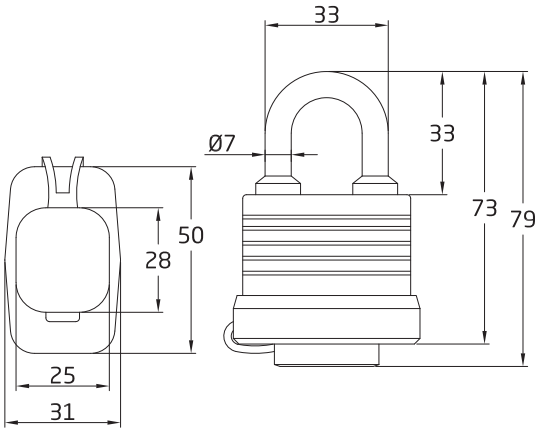

Medidas: 50 mm

Material: Acero

Acabado: Amarillo

Código: 17834

Presentación: Con EAN Individual

EAN pieza: 8413023178342

Características

Candado con cuerpo de láminas de acero endurecido y arco tratado de acero. Funda termoplástica hermética. Doble cierre con tratamiento antioxidación. Especial para colocación a la intemperie. Incluye 2 llaves.

Ecofriendly

En AMIG tenemos como objetivo ofrecer la mejor calidad en nuestros productos sin dañar el medio ambiente. Por eso, trabajamos para cumplir en todo momento con la normativa ambiental en nuestros procesos, así como implantando el Sistema Integral de Gestión (SIG) de residuos de envases y embalajes.

Utilidades

Especialmente adecuado para asegurar embarcaciones y vehículos en condiciones climatológicas extremas. Revestimiento de plástico para proteger las superficies delicadas.

Conservación y limpieza

Utilizar un paño seco para la limpieza.
No usar productos abrasivos y/o corrosivos, detergentes, disolventes ni alcoholes.

Logística del producto:

Longitud del producto (cm):	8
Ancho del producto (cm):	6
Altura del producto (cm):	2
Peso del producto (gr):	223

Datos packaging:

Cantidad por envase:	6
Longitud del envase (cm):	
Ancho del envase (cm):	
Altura del envase (cm):	
Peso del envase (Kg):	
EAN del envase:	8413023578340

Cantidad por embalaje	60
Longitud del embalaje (cm):	48
Ancho del embalaje (cm):	29
Altura del embalaje (cm):	13
Peso del embalaje (Kg):	
EAN del embalaje:	8413023878341