FLEXON HERRAJES

Calidad bien soportada

FICHA TÉCNICA COD.1984

MIRILLA (OJO MAGICO)

Medida:
Ø16X35 - 60mm

Materiales:
Latón

Acabado:
Cromado Mate

Empaque:
- Unidad

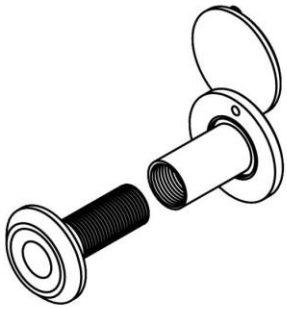

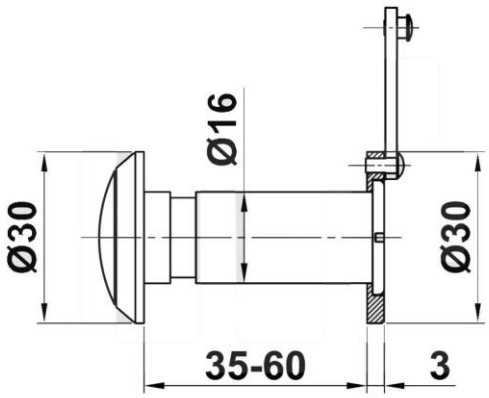

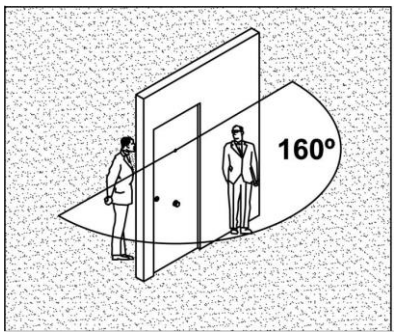

Garantía:
Un año. Sin embargo, esta garantía no cubre daños causados por instalación inadecuada, mal uso, malas prácticas de aseo y lubricación, abuso, alteración o accidente.